Назначение светильника

Промышленные светодиодные светильники серии Люмьер ДПП предназначены для освещения производственных помещений, цехов, складов и других промышленных площадок. Светильник может использоваться для освещения открытых территорий с установкой под навесом.

Конструкция светильника

- Корпус светильника выполнен из экструдированного алюминия и обладает прекрасными характеристиками теплоотвода.

- Опаловый рассеиватель светильника изготовлен из светотехнического полистирола и имеет прекрасные характеристики светопропускания.

Габаритные размеры

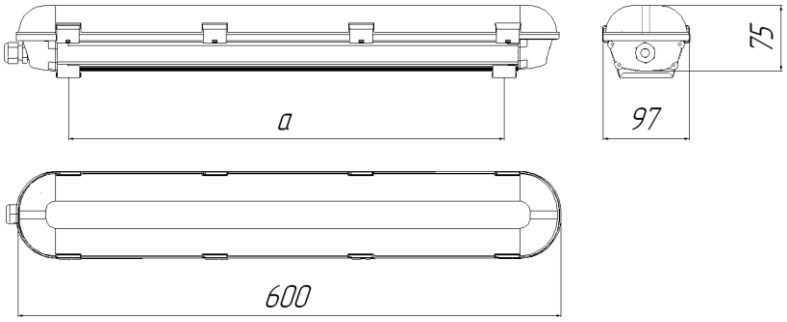

Диаграмма светового распределения

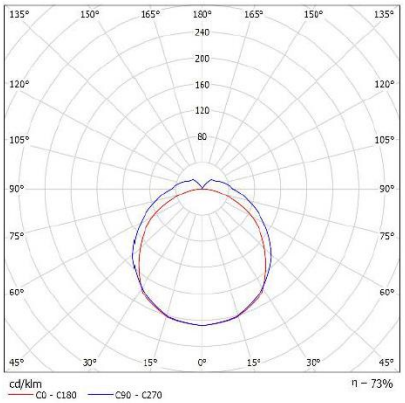

Тип КСС «Д»

Технические характеристики

Наименование светильника	Люмьер ДПП-040.1
Ключевые характеристики	
Световой поток светильника *	**3 900 Лм**
Световой поток светодиодного модуля **	5 400 Лм
Потребляемая мощность	**40 Вт**
Энергоэффективность светильника	98 Лм / Вт
Светотехнические характеристики	
Цветовая температура	4 000 - 4 500 К
Угол расхождения светового потока	120° (Тип КСС «Д»)
Пульсация светового потока менее	< 1%
CRI (индекс цветопередачи)	Ra ⩾ 85
Производитель светодиодов	Seoul Semiconductor
Срок службы светодиодов	100 000 часов
Электротехнические характеристики	
Напряжение сети	135 - 260 В
Частота сети	45 - 65 Гц
Коэффициент мощности	cos φ ⩾ 0,97
Класс защиты от поражения электрическим током	1
Эксплуатационные характеристики	
Вид климатического исполнения	УХЛ 2
Температура эксплуатации	От - 60 ºС до + 40 ºС
Степень защиты от воздействия окружающей среды	IP 65
Заводская гарантия на светильник	5 лет
Конструкция светильника	
Тип рассеивателя	Опаловый
Варианты крепления	Накладной / Подвесной
Материал корпуса	Алюминий
Габариты и вес светильника	
Габаритные размеры корпуса, мм	600 × 97 × 75
Масса, не более	2 кг

* Чистый световой поток светильника, с учетом всех оптических потерь внутри светильника.
** Световой поток светодиодного модуля при температуре кристалла + 25°С.

Преимущества и технические особенности светильника

Светодиоды и светодиодные модули

1) Высокая энергоэффективность светильника (около 100 Лм/Вт), достигается за счет использования новейших светодиодов компании Seoul Semiconductor с высокой эффективностью (более 130 Лм / Вт).

2) Спектр света имеет широкий диапазон и интенсивность длин волн, что обеспечивает прекрасное качество света (индекс цветопередачи CRI>85).

3) Светодиоды имеют большой температурный и токовый запас, обеспечивающий безопасную и долгую службу светодиодов, предохраняя их от ускоренной деградации и (или) изменения цветовой температуры.

Рассеиватель и габаритная яркость

1) Опаловый рассеиватель из специального оптического полистирола обеспечивает мягкое, комфортное и равномерное светораспределение, исключая вероятность возникновения эффекта ослепления при применении в прямой видимости даже на небольших высотах.

2) Рассеиватель выполнен из высококачественных материалов, сохраняющих оптические свойства и отличные характеристики светопропускаемости на протяжении всего срока службы светильника.

Источник питания

1) В светильнике используется современный гальванически развязанный высоконадежный источник питания с большим ресурсом работы.

2) Источник питания обеспечивает полную электромагнитную совместимость, что делает работу светильника безопасной для всех окружающих устройств.

3) Электролитические компоненты источника питания имеют большой температурный запас и рассчитаны на температуру до + 105 °С. Поскольку реальные рабочие температуры компонентов источника

существенно ниже, их ресурс сильно возрастает, исключая скорое «высыхание» элементов.

4) Источники питания имеют большой запас по мощности. Элементная база и электротехническая схема имеют запас до 30-50% от расчетной мощности. Источник питания не перегружен и имеет низкую рабочую температуру всей элементной базы. Это позволяет значительно повысить надежность эксплуатации светильника в целом.

5) Источник питания имеет встроенную защиту от кратковременных импульсных бросков напряжения. Данная система защищает светодиоды и светодиодный светильник от нештатных ситуаций в электрической сети. Кроме того, источник питания имеет самовосстанавливающуюся защиту от короткого замыкания на выходе. Светильник автоматически отключается при наличии короткого замыкания и включается при устранении проблемы.

Корпус светильника

1) Корпус светильника имеет степень защиты от воздействия окружающей среды IP 65.

2) Корпус выполнен методом экструзии сплава алюминия, имеет ровную площадку для установки светодиодных модулей.

3) Корпус имеет большую поверхность для отведения тепла, что обеспечивает комфортный тепловой режим работы для светодиодов и источника питания.